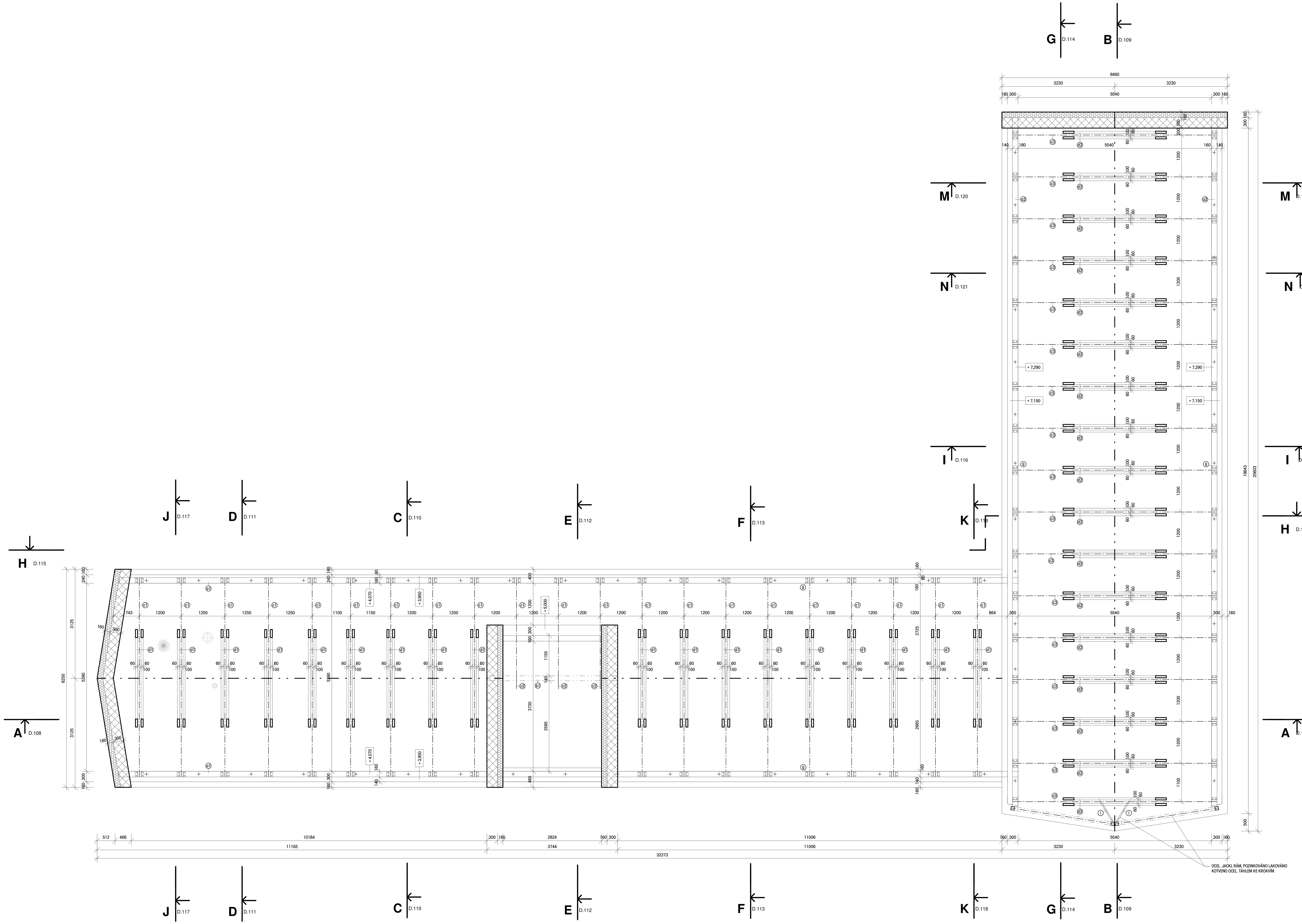

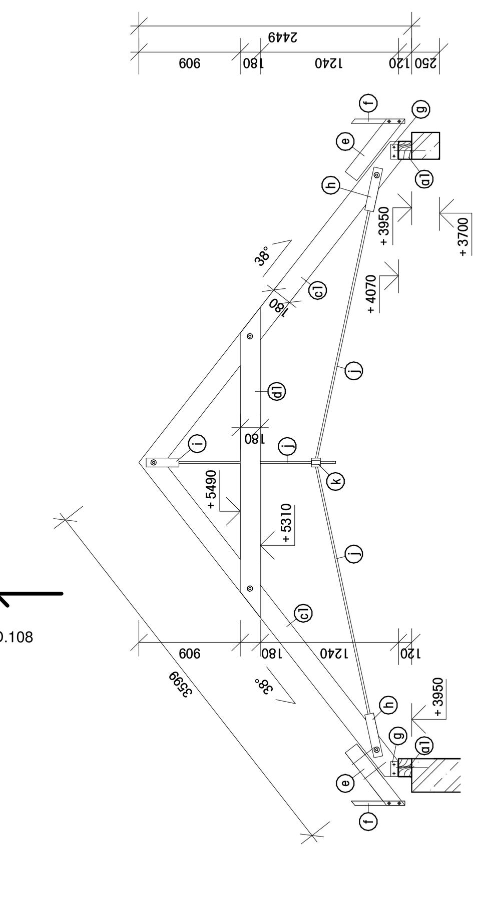

ŘEZ C - C
M 1 : 50

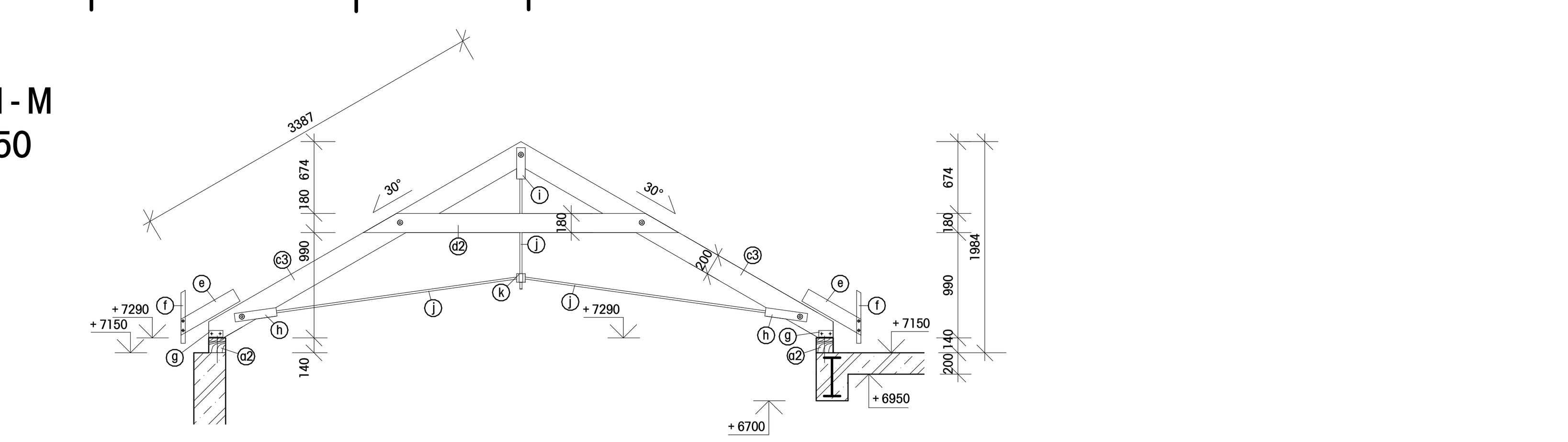

ŘEZ M - M
M 1 : 50

OCEL. JACKL RÁM, POZINKOVÁNO LAKOVÁNO
KOTVENO OCEL. TÁHLEM KE KROKVÍM

VÝPIS PRVKŮ

OZN.	POPIS	ROZMĚRY (MM)	KS	POZNÁMKA
a1	POZEDNICE	160/120, DL. 25740	2	KOTVENO DO ŽB VĚNCE PŘES ZÁVITOVÉ TYČE
a2	POZEDNICE	160/140, DL. 19740	2	KOTVENO DO ŽB VĚNCE PŘES ZÁVITOVÉ TYČE
b1	VRCHOLOVÁ VAZNICE	140/180, DL. 3750	1	OSAZENO A KOTVENO NA ŠTÍTOVÝ ŽB VĚNCE
c1	KROKEV	100/180, DL. 3800	39	OSAZENO NA POZEDNICI PŘES OCEL. KOTEVNÍ ÚHELNÍKY
c2	KROKEV	100/180, DL. 510	3	OSAZENO NA VRCHOLOVOU VAZNICI A PŘES BOVA PÁSOVINY KOTVENO KE KROKVI C1
c3	KROKEV	100/200, DL. 3500	34	OSAZENO NA POZEDNICI PŘES OCEL. KOTEVNÍ ÚHELNÍKY
d1	KLEŠTINA	2 x 60/180, DL. 2800	18	PROŠROUBOVÁNO K DŘEV. KROKVÍM
d2	KLEŠTINA	2 x 60/180, DL. 3000	17	PROŠROUBOVÁNO K DŘEV. KROKVÍM
e	POMOCNÁ KROKEV	100/130, DL. 800	73	KOTVENO DO HLAVNÍCH KROKVÍ
f	TRÁMEK	40/60, DL. 470	73	PŘIŠROUBOVÁNO K POMOCNÉ KROKVI
g	OCEL. ÚHELNÍKY	80/80, TL. 8 mm	73	KOTVENÍ KROKVÍ K POZEDNICI - OBOUSTRANĚ
h	OCEL. SVORKA	80/5, DL. 900 mm	73	KOTVENÍ TÁHLA KE KROKVI, SVORNÍKY M20, SVORKA SE ZÁVITEM
i	OCEL. SVORKA	80/5, DL. 700 mm	35	KOTVENÍ TÁHLA KE KROKVI, SVORNÍKY M20, SVORKA SE ZÁVITEM
j	TÁHLO	D = 16 mm	219 bm	PROŠROUBOVÁNO S OCEL. SVORKAMI
k	SPOJ TÁHEL	TRUBKA SE ZÁVITY	35	PROŠROUBOVÁNO S TÁHLI
l	TÁHLO ŠTÍTU	60/8, DL. 1000	2	PŘIVAŘENO K JACKL. RÁMU ŠTÍTU A KOTVENO DO DŘEV. KROKVÍ

JEDNÁ SE O ČISTÉ DÉLKY PRVKŮ NUTNO PŘIPOČÍTAT MNOŽSTVÍ NA PROŘEZY
VŠECHNY DŘEVĚNÉ PRVKY BUDOU PROVEDENY JAKO HOBLOVANÉ POHLEDOVÉ
OPATŘENY POŽÁRNÍM BEZBARVÝM NÁTĚREM S ODOLNOSTÍ R30
VŠECHNY OCELOVÉ PRVKY BUDOU OPATŘENY POŽÁRNÍM NÁTĚREM S ODOLNOSTÍ R30
A KOVÁŘKOU BARVOU V ČERNÉM ODSTÍNU

POZNÁMKA

- ROZMĚRY A VÝŠKY NUTNO PŘIZPŮSOBIT ÚDAJŮM ZJIŠTĚNÝCH NA STAVENIŠTI
- VÝKRES NUTNO KOORDINOVAT S POŽÁRNĚ-BEZPEČNOSTNÍM ŘEŠENÍM, PROJEKTEM STATIKY A PROJEKTY PROFESÍ ZTI, VYTÁPĚNÍ, ELE
- POLOHU PROSTUPŮ NUTNO KOORDINOVAT S PROJEKTY PROFESÍ
- SPOJE DŘEVĚNÝCH A OCELOVÝCH PRVKŮ NUTNO ŘEŠIT DÍLENSKOU DOKUMENTACÍ DODAVATELE
- NUTNO ZPRACOVAT VÝROBNÍ DOKUMENTACI
- VÝROBNÍ DOKUMENTACI NUTNO ODSOUHLASIT S GP
- VEŠKERÉ PROSTUPY VE STŘEŠNÍM PLÁŠTI NUTNO PROVÁDĚT PŘES SYSTÉMOVÉ PRŮCHODKY
- STŘECHA BUDE OPATŘENA SYSTÉMEM SNĚHOVÝCH ZACHYTÁVAČŮ DLE TECHNOLOGICKÝCH PODKLADŮ DODAVATELE STŘEŠNÍ KRYTINY
- NA KROV MUSÍ BÝT POUŽITÉ DŘEVO ZDRAVÉ BEZ ZNÁMKY NAPADENÍ HMYZEM NEBO HOUBAMI, KROV BUDE IMPREGNOVÁN PROTI HMYZU, HNILOBĚ A OHNI ATESTOVANÝMI VÝROBKY
- TVAR KROVU NUTNO PŘIZPŮSOBIT NAVAZUJÍCÍM STÁVAJÍCÍMU OBJEKTU

VÝŠKOVÝ SYSTÉM: JTSK/Bpv

0,000 = PODLAHA 1.NP = 221,000 m n.m.

GENERÁLNÍ PROJEKTANT:	ARCHIX s.r.o., ZÁBRDOVICKÁ 16a, 615 00 BRNO, E-MAIL: INFO@ARCHIX.CZ TEL.: +420 542 212 971, WWW.ARCHIX.CZ
AUTORIZACE:	
ČÍSLO PARÉ:	
ARCHITEKT	ING. ARCH. MILAN PODROUŽEK
KONTROLOVAL	ING. ARCH. MILAN PODROUŽEK
HIP	ING. ARCH. MILAN PODROUŽEK
VYPRACOVAL	ING. ROMAN KOPLÍK
INVESTOR:	MĚSTO ŠLAPANICE, MASARYKOVO NÁMĚSTÍ 100/7, ŠLAPANICE, 664 51
ZAKÁZKA:	17_021
STUPEŇ PROJEKTU:	DPS
DATUM:	05/2019
NÁZEV AKCE:	DŮM V PARKU – P.Č. 904/3, 905, 907/1, 907/4, 907/11, 904/1, 480, 481 v K.Ú. ŠLAPANICE U BRNA
MĚŘÍTKO:	1 : 50
NÁZEV VÝKRESU:	KROV
ČÍSLO VÝKRESU:	D.107

© Copyright 2010 - ARCHIX s.r.o.